SISTEMI DI ANCORAGGIO / *ANCHORAGE SYSTEMS*

Accessorio Staffa Tipo F
Accessory Clamp Type F

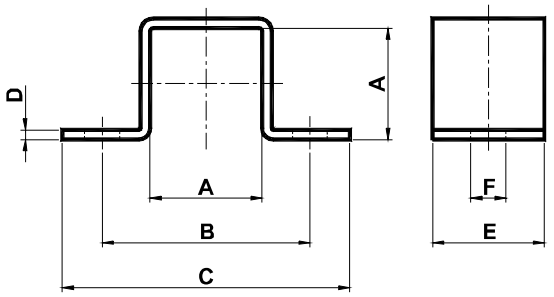

La staffa è realizzata in acciaio zincato.
The clamp is made in galvanized steel.

Accessorio Staffa Tipo FD
Accessory Clamp Type FD

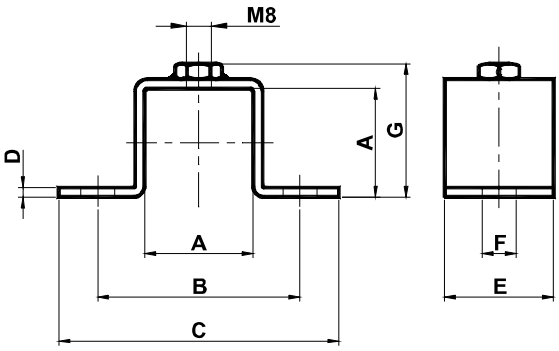

La staffa è realizzata in acciaio zincato.
The clamp is made in galvanized steel.

Tipo *Type*	cod.	A	B	C	D	E	F	G	Peso *Weight* inkg	Tipo *Type*	cod.
F1	**AS010560**	25	50	65	2	25	8.5	32	0.05	**FD1**	**AS010565**
F2	**AS010561**	30	60	80	2.5	30	11	37.5	0.08	**FD2**	**AS010566**
F3	**AS010562**	35	65	90	3	35	11	43	0.11	**FD3**	**AS010567**
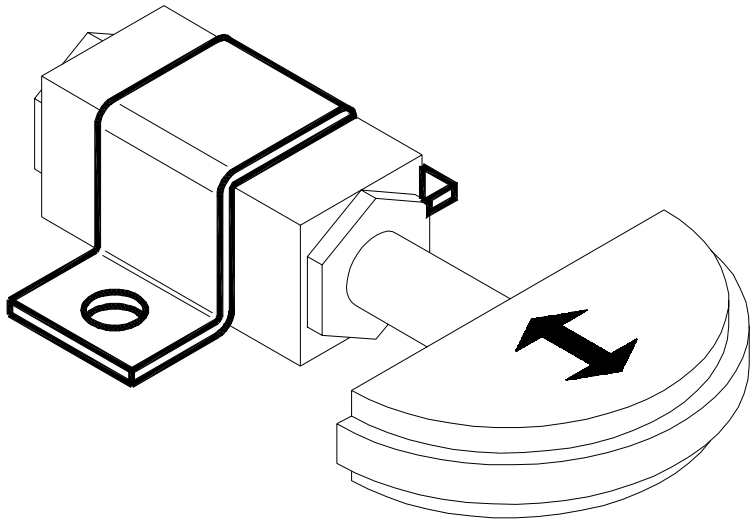
ESEMPIO DI ANCORAGGIO \ *EXAMPLE OF ANCHORAGE*